第５９回四国高等学校バレーボール選手権大会

＜男子の部＞

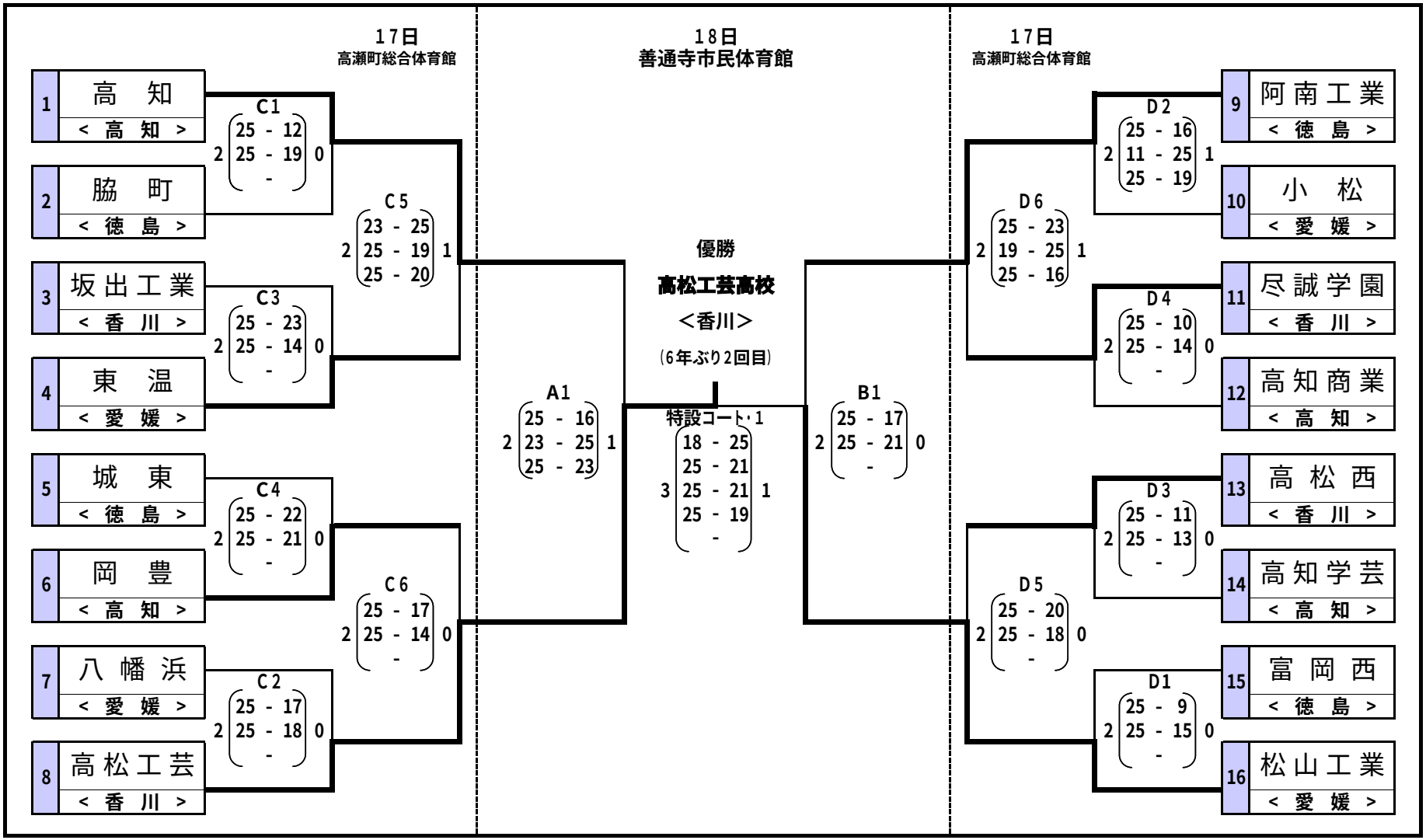

第５９回四国高等学校バレーボール選手権大会
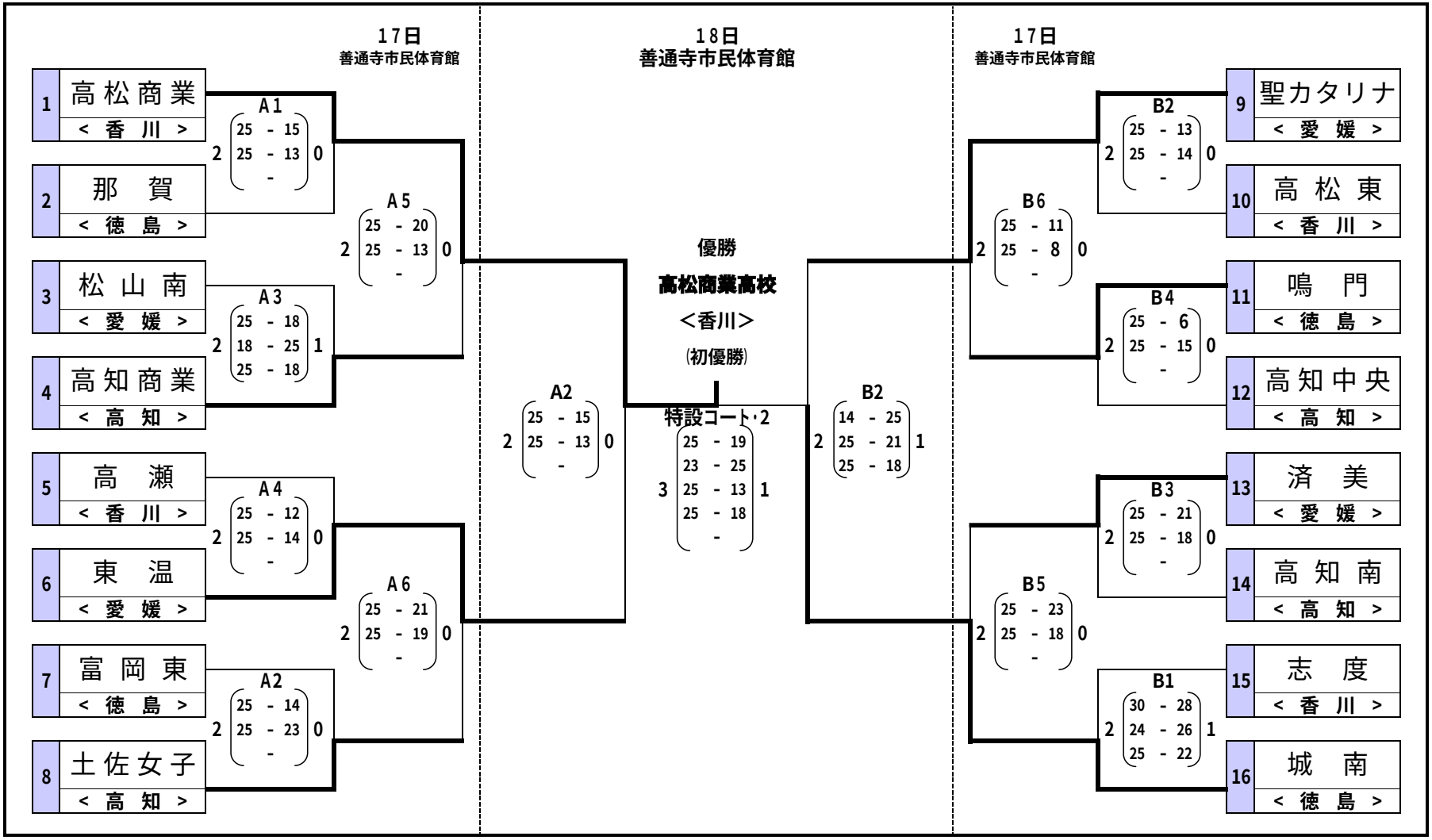
＜女子の部＞